www.serinol.com

TAMIZ ROTATIVO CON ALIMENTACIÓN EXTERNA

SERTAM

Colocado en la descarga de una bomba de elevación, el tamiz rotativo **SERTAM** extrae las materias en suspensión, de tamaño superior a los orificios de la rejilla del tambor, presentes en las aguas residuales de las plantas de tratamiento de aguas residuales urbanas o industriales.

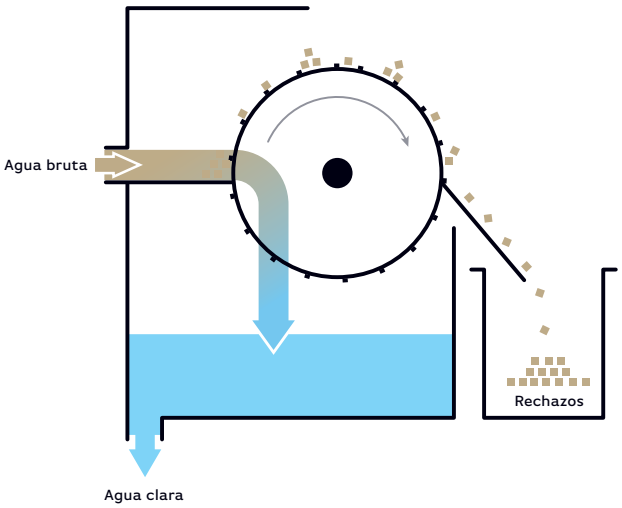

Principio de funcionamiento

Colocado en la descarga de una bomba de elevación, el tamiz rotativo **SERTAM** extrae las materias en suspensión, de tamaño superior a los orificios de la rejilla del tambor, presentes en las aguas residuales de las plantas de tratamiento de aguas residuales urbanas o industriales. El tamiz rotativo SERTAM es un dispositivo sencillo, capaz de eliminar cantidades considerables de material con una inversión y un esfuerzo muy bajos. Es silencioso, robusto y fácil de mantener. En combinación con un compactador de tornillo **SERCOMP** y una embolsadora, este sistema permite reducir el contenido de agua y el volumen de residuos y, por tanto, los costes de eliminación. De este modo, el proceso resulta más higiénico para el usuario.

Fabricados por **SERINOL** desde hace 27 años, se han instalado ya más de 1200 en todo el mundo, incluyendo la versión tamiz rotativo **ECOTAM**. Nuestros clientes confían en la calidad de nuestros tamices rotativos SERTAM hace años y los compran regularmente.

Este tamiz rotativo **SERTAM** separa las materias sólidas presentes en un fluido. El fluido se distribuye por un tambor filtrante giratorio. Las partículas más grandes que los orificios de la rejilla son retenidas, raspadas y recuperadas. En caso de obstrucción profunda (grasa entre dos hilos), el agua filtrada que fluye por el tambor desde el interior hacia el exterior proporciona una limpieza previa continua.

La limpieza intermitente adicional se consigue mediante una rampa de lavado industrial alimentada por agua con boquillas de chorro plano dentro del tambor.

Características

El tambor filtrante está fabricado con alambres de acero inoxidable de sección triangular: este perfil proporciona un coeficiente de flujo hidrodinámico muy favorable desde el exterior hacia el interior

Esto facilita la limpieza de la rejilla desde el interior hacia el exterior.

El bobinado se realiza con una distancia entre alambres de 0,05 a 2,5 mm, según la finura de filtración deseada.

El tambor puede ser de chapa perforada si así se solicita. Las dimensiones del tambor (diámetro de 400 a 900 mm y longitud de 400 mm a 3 m) son definidas por nuestra oficina de diseño en función del tamaño de la rejilla y del caudal por tratar.

El rascador lleva una cuchilla de latón fijada a una canaleta articulada de acero inoxidable cuya posición respecto al tambor se ajusta manualmente.

El accionamiento se realiza mediante un motorreductor con una velocidad adaptada al diámetro del tambor. Opcionalmente, se puede instalar un variador de velocidad.

Las dimensiones del tamiz (diámetro y longitud del tambor, altura del cajón estándar o rebajada), así como las posiciones y dimensiones de las bridas de entrada/salida, se definen en función de la aplicación y de la disposición requeridas por el cliente.

Los laterales del tambor tienen espacios para facilitar el acceso directo al interior y poder así realizar las tareas de inspección y mantenimiento pertinentes y facilitar una limpieza profunda en caso necesario.

Las boquillas de la rampa de lavado son de polipropileno para evitar todo riesgo de corrosión galvánica.

Para aplicaciones más difíciles, se puede acercar la rampa de lavado al tambor e instalar boquillas de alto impacto.

Todos los componentes han sido cuidadosamente seleccionados para garantizar la mayor vida útil posible de la maquinaria.

Opciones

Cajón
Cajón de altura estándar o rebajada.

Tambor
Tambor de chapa perforada.

By pass
Posibilidad de incluir un cajón de derivación exterior.

Compactador
Los residuos recuperados se pueden compactar con nuestro compactador **SERCOMP.**

Tamiz
En el caso de las aplicaciones de proceso, puede haber varios tambores intercambiables con rejillas diferentes.

Construcción
Acero inoxidable 304 L estándar o 316 L opcional.

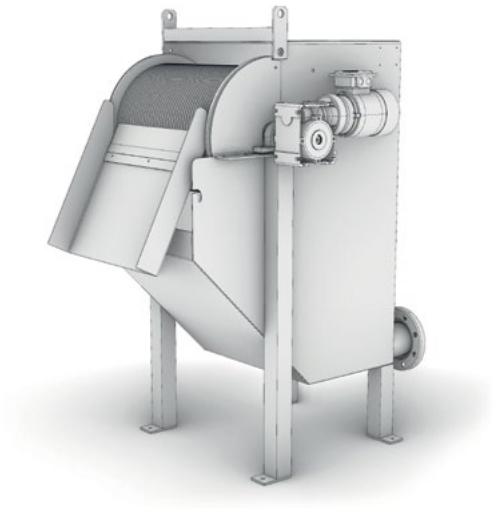

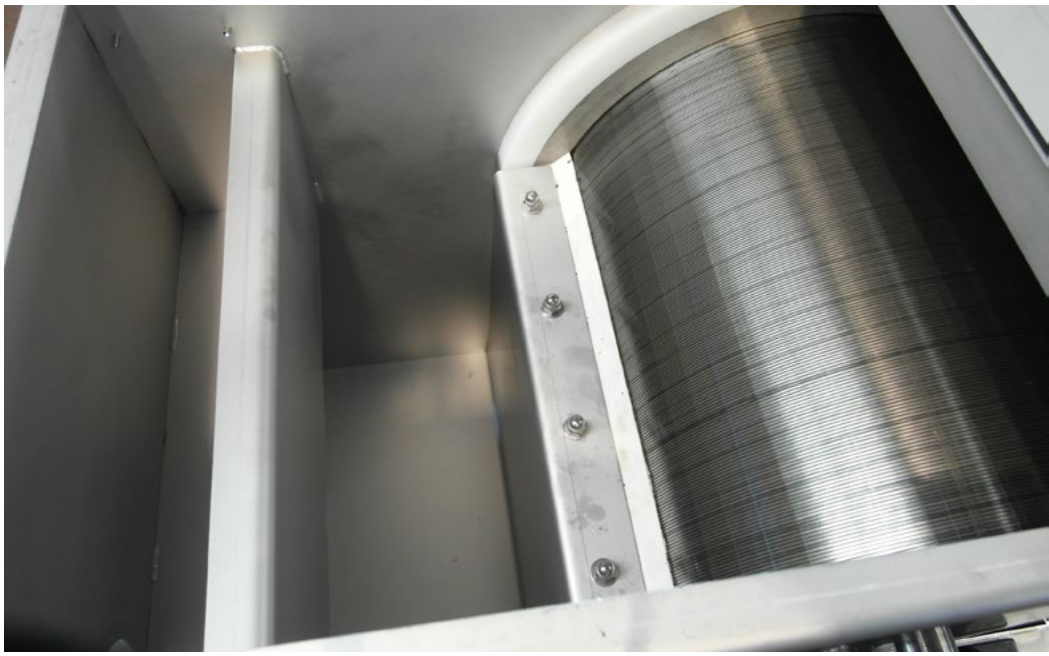

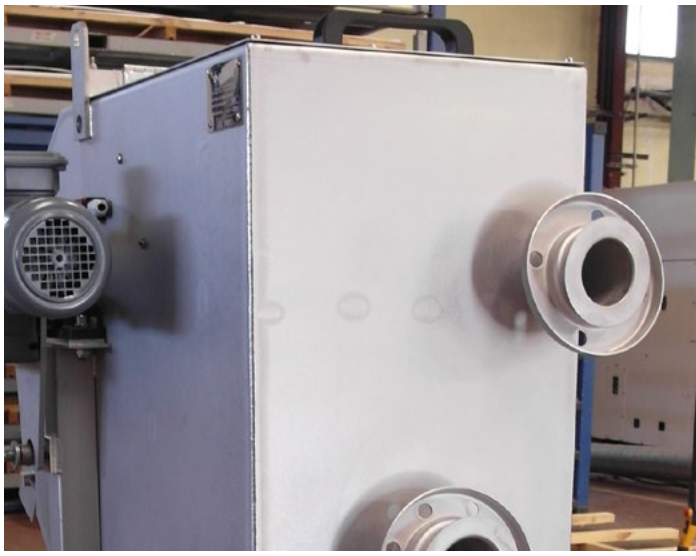

Serinol
Soluciones para el tratamiento del agua

contact@serinol.com
+33 (0)4 68 76 52 52

65, avenue Ernest-Léonard
11150 BRAM FRANCE

Detalles del producto en línea
www.serinol.com